symyb®

Innovation in Shape.

Sobre nosaltres

- **SYMYB, S.L.**, fundada als anys 60, es dedica a la fabricació d'una gran varietat de productes per la indústria de l'automòbil. Les nostres dues plantes productives estan estratègicament situades a Catalunya (nord-est de la costa espanyola) a Rubí (Barcelona) i a l'Arboç (Tarragona), a menys d'una hora amb cotxe de Barcelona.

- El nostre mercat és internacional. Actualment estem venent a 10 països de 4 continents diferents.

- El nostre objectiu és satisfer les necessitats dels nostres clients, subministrant-los els millors productes del mercat, mantenint-hi un contacte directe, sense importar la seva mida o localització, i oferint-los elevats estàndards pel que fa al servei i a la qualitat.

- Els nostres 50 anys d'experiència, juntament amb el nostre compromís de complir les expectatives dels nostres clients, principalment mitjançant col·laboracions directes i esforços interns en R&D, fa que **SYMYB, S.L**. disposi d'un excel·lent i ampli coneixement de productes especialitzats per l'estampació d'alumini i d'acer. Aquesta capacitat i predisposició per aplicar aquest *Know-How* en benefici dels nostres clients ha proporcionat a la nostra empresa una sòlida reputació.

- **SYMYB, S.L.** és una empresa tecnològica i productiva que desenvolupa tecnologia per matriceria i processos de l'àrea de l'estampació.

- Durant els últims 5 anys, **SYMYB, S.L**. ha desenvolupat utillatges i processos destinats a reduir el cost de fabricació (10%) i de ferralla (55%), la qual cosa ha suposat grans estalvis pels nostres clients.

Índex/Contenido

1. Tipus de peces ____ pàg. 5 fins 12

2. Tecnologia de matrius ____ pàg. 13 fins 21

3. Maquinària ____ pàg. 23 fins 25

4. Control i direcció de la qualitat ____ pàg. 27 fins 29

5. Sistema avançat i eficient de direcció ____ pàg. 31 fins 33

6. Instal.lacions ____ pàg. 35 fins 41

1

Innovation in Shape.

TIPUS DE PECES

Estampació rendible i innovadora amb les Matrius Polivalents de Tecnologia ”SOSS” de SYMYB

Ens referim a un procés estàndard que utilitza la tecnologia de matrius de SYMYB. Una única matriu serveix per fabricar peces de moltes longituds diferents. Hem desenvolupat les matrius polivalents de tecnologia *SSOS* i i produïm 2 milions de peces d’aquest tipus:

Estampació convencional de bobines amb matriu progressiva

Aquest és el procés habitual d'estampació. La bobina d'acer o d'acer inoxidable és forçada a passar per una matriu progressiva, on s'aplica la forma pertinent. Fabriquem 3 milions de peces d'aquest tipus:

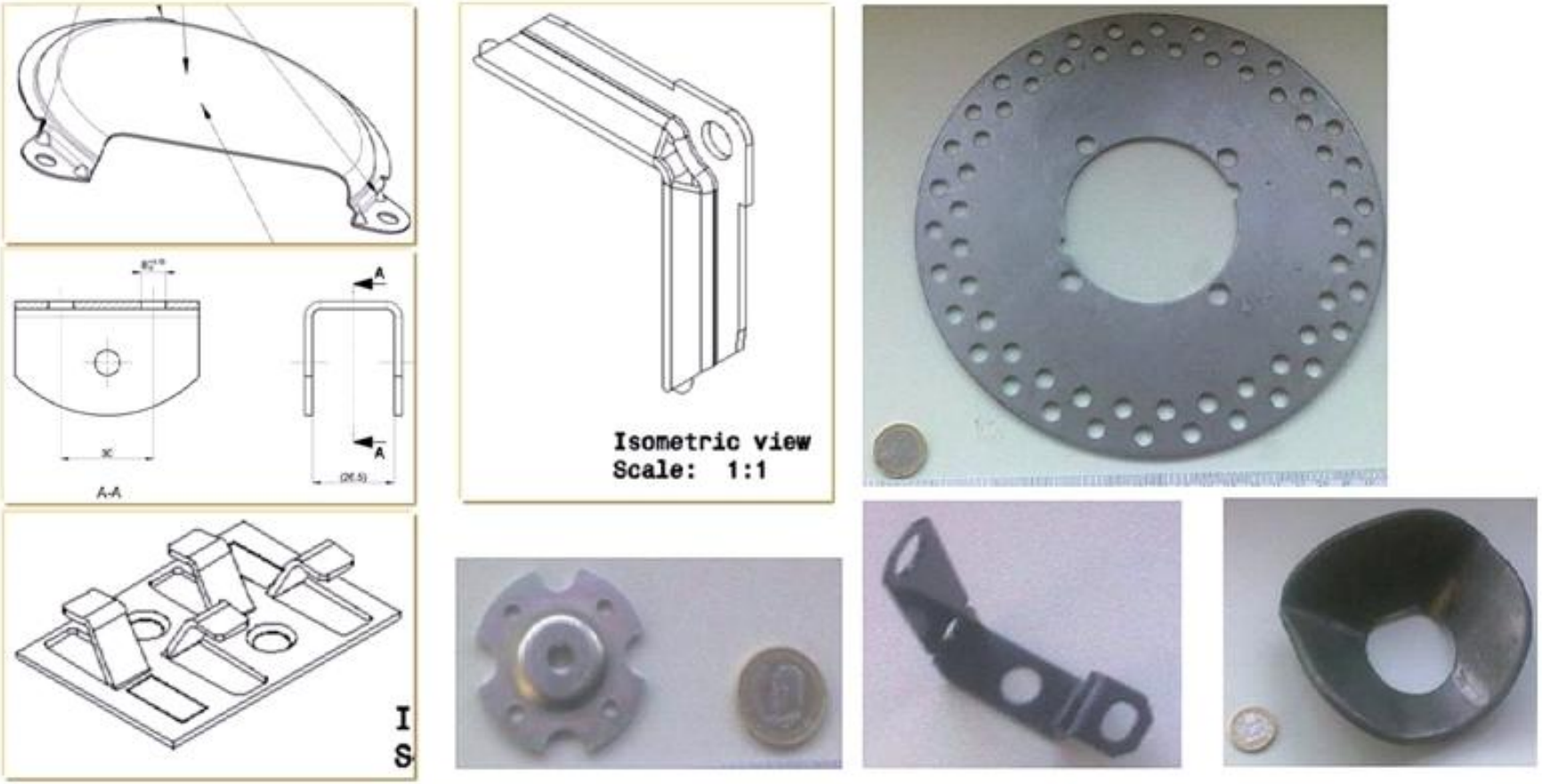

Estampació convencional de bobines d'alumini amb matriu progressiva

Es tracta d'un procés normal d'estampació però en bobines d'alumini. La bobina és forçada a passar per una matriu manual o progressiva, on s'aplica la forma desitjada. SYMYB fabrica 12 milions de peces d'aquest tipus:

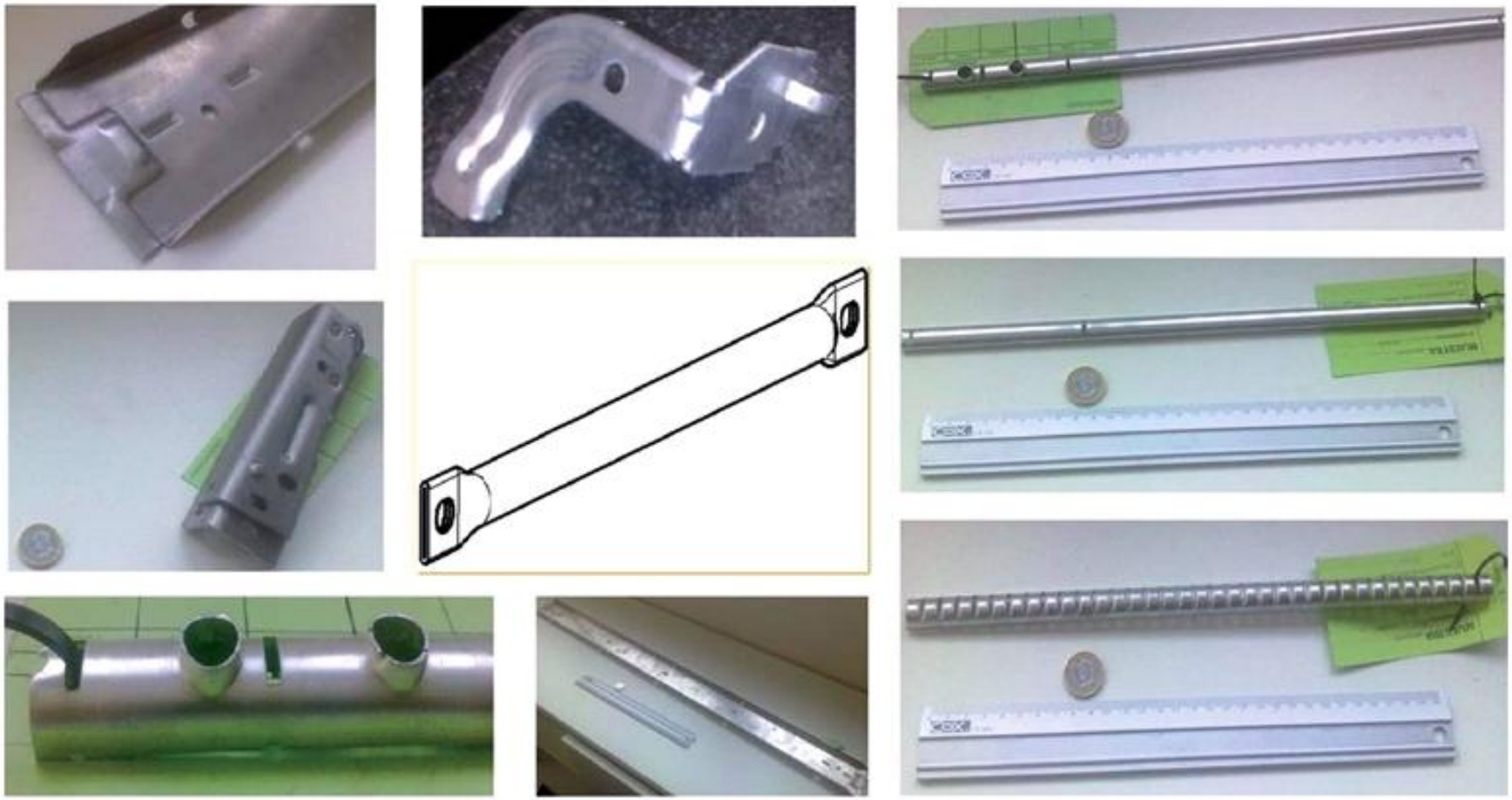

Estampació de Perfils Conformats

Aquest tipus de peces prové d'un perfil d'alumini al que prèviament se li ha donat forma; el perfil es parteix en diferents trossos i, o bé d'un sol cop, o bé en diversos cops, s'obté la forma final. La nostra empresa fabrica aproximadament un milió de peces d'aquest tipus:

Nous Processos Especials d'Estampació

Els processos normals d'estampació no són sempre adients per a peces especials. Fabriquem 0.7 metres de peces semicirculars amb processos progressius, per exemple::

També disposem d'un procés per substituir el **TALL FI**. Comunment es creu que es tracta d'un procés de cost elevat i s'utilitza per fabricar peces amb necessitats especials, amb toleràncies baixes, amb vores afilades i gran grossor; no obstant, disposem de la tecnologia per treballar amb una grossor de fins a 12 mm, assegurant el nivell de tolerància i les vores afilades.

Assemblatge

Hi ha peces que s'han de treballar de manera conjunta sense haver de ser soldades. Això s'aconsegueix exclusivament a través del procés productiu i d'un posterior assemblatge. Fabriquem conjunts amb components d'alumini, acer, plàstic i goma.

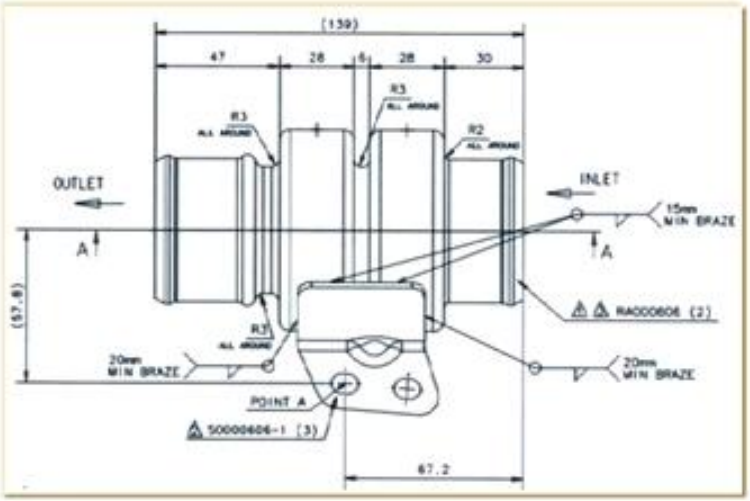

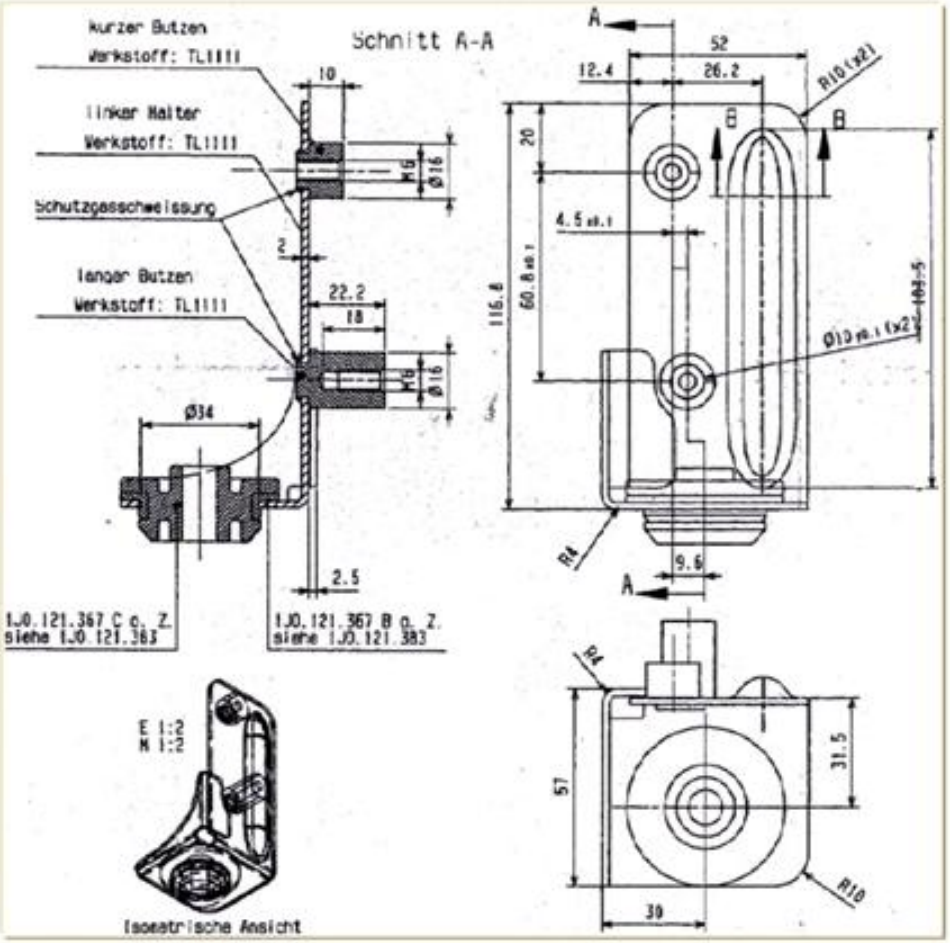

Soldadura

Hi ha peces que han de ser soldades. Això s'aconsegueix exclusivament a través del procés productiu i d'una fase posterior de soldadura. En la mateixa fase, es poden soldar més de 2 peces.

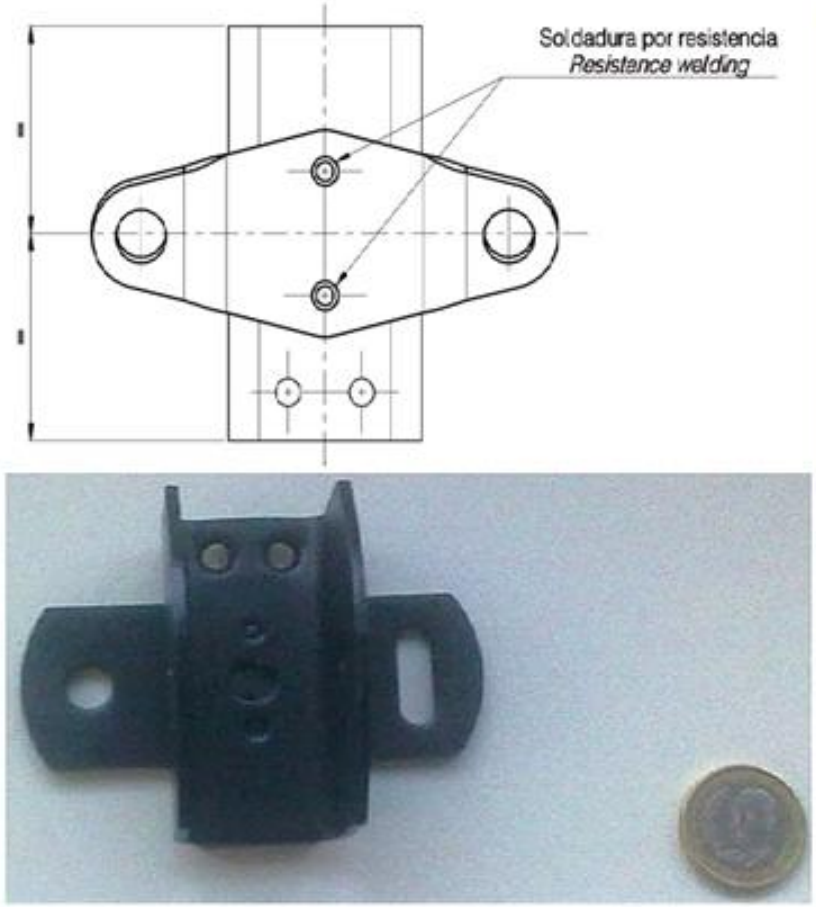

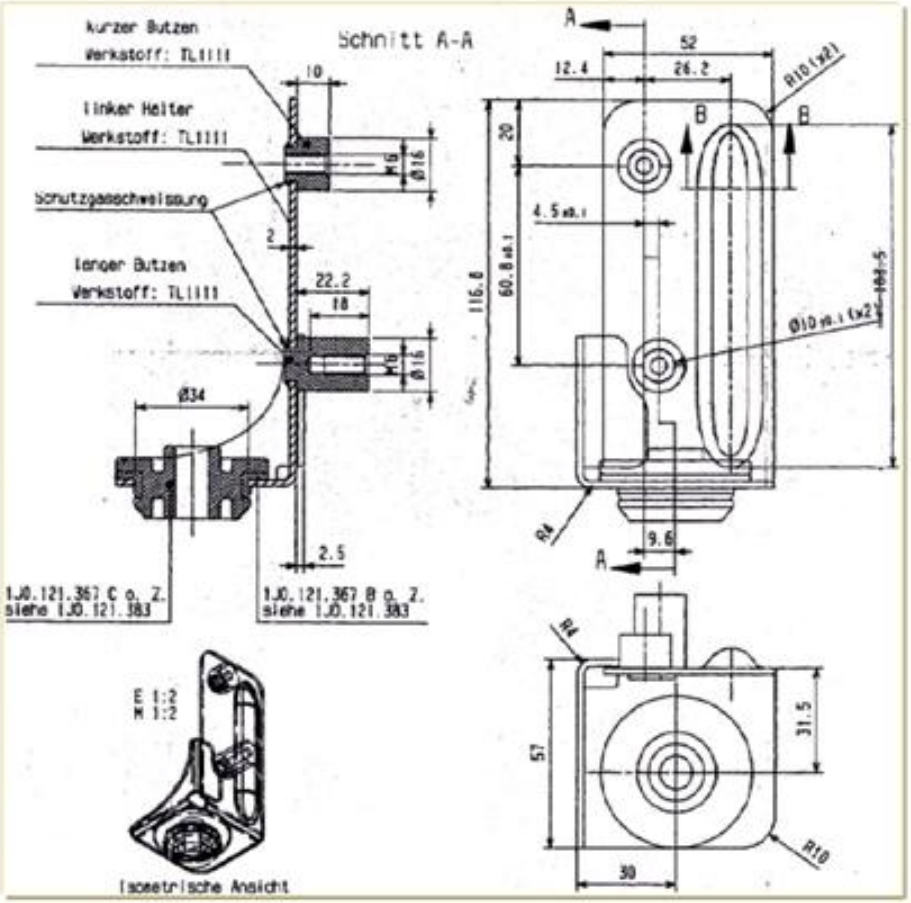

2

symyb

Innovation in Shape.

TECNOLOGIA DE MATRIUS

Matriu Polivalent per Suports Plans

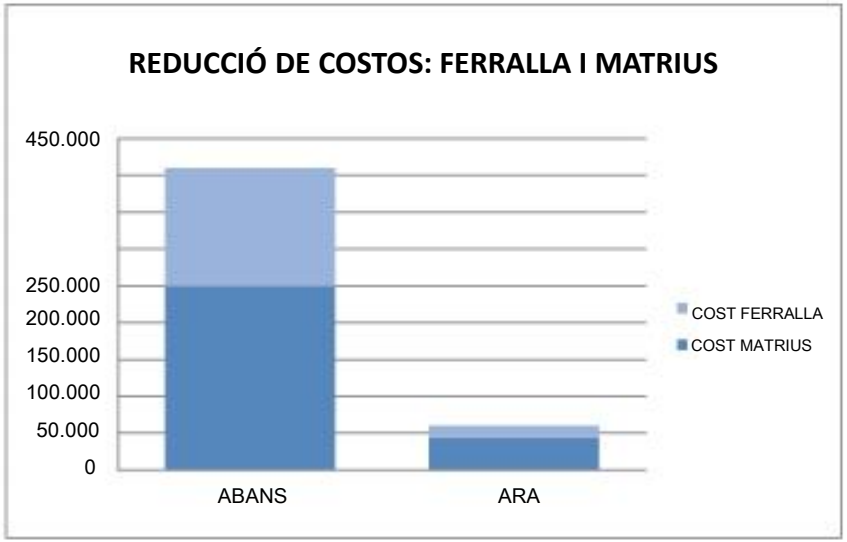

Les peces fabricades amb aquesta matriu polivalent es fàn, actualment, en 8 amples (16, 24, 32, 40, 50, 64, 80 i 107mm), 22 longituds diferents, de 200 mm fins a 800 mm, i de 0,8 fins a 1,2 mm de grossor. L'alineació és tan important que la matriu s' ha d'alinear fent servir un Raig Làser.

Els estalvis principals són:

- Disseny. La caracterització d'un nou estàndard ha permès que el Suport Pla no suposi cap cost en quant a disseny, més que en el seu ajustament amb l'estàndard del conjunt.
- Prototips. El termini per prototips obtinguts amb mitjans definitius és de 2 setmanes.
- *Time-to-market*. Per aquest tipus de peces, amb disseny compartit i ja existent, el *time-to-market* s'ha reduït fins aproximadament només 2 setmanes a partir de la data de la comanda.
- Procés de compra. Existeix un plànol taula que serveix per tots els models similars, amb un *CBD* previsible.
- Matriu. La mateixa matriu es fa servir per fabricar diverses dotzenes de models.
- Nova matriu. Si és possible adaptar-la al plànol taula, el cost és 0€.
- Matèries primeres. Per no generar ferralla, el cost de les matèries primeres s'ha reduït al màxim. Tant pesa, tant costa.

Matriu Polivalent per Suports amb Forma

Una varietat de projectes inclouen peces d'aquesta matriu polivalent en només una mida i tres longituds diferents.

Els estalvis principals són:

- Disseny. La caracterització d'un nou estàndard ha permès que el Suport amb Forma no suposi cap cost en quant a disseny, més que en el seu ajustament amb l'estàndard del conjunt.
- Prototips. El termini mitjà per prototips obtinguts amb mitjans definitius és de només 4 setmanes.
- *Time-to-market*. Per aquest tipus de peces, amb disseny compartit i ja existent, el *time-to-market* s'ha reduït fins aproximadament només 6 setmanes a partir de la data de la comanda.
- Procés de compra. Existeix un plànol taula que serveix per tots els models similars, amb un *CBD* previsible.
- Matriu. La mateixa matriu es fa servir per fabricar diversos models.
- Nova matriu. Si és possible adaptar-la al plànol taula, el cost de la matriu és menor que el d'una de nova.
- Matèries primeres. Per generar molt poca ferralla, el cost de les matèries primeres s'ha reduït al màxim.

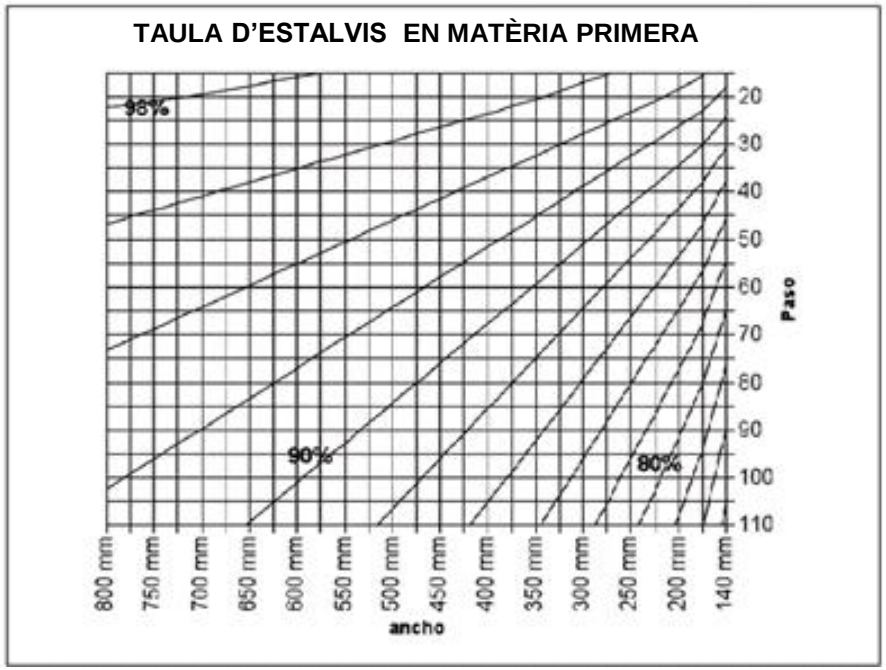

Matriu per Suport Ondulat

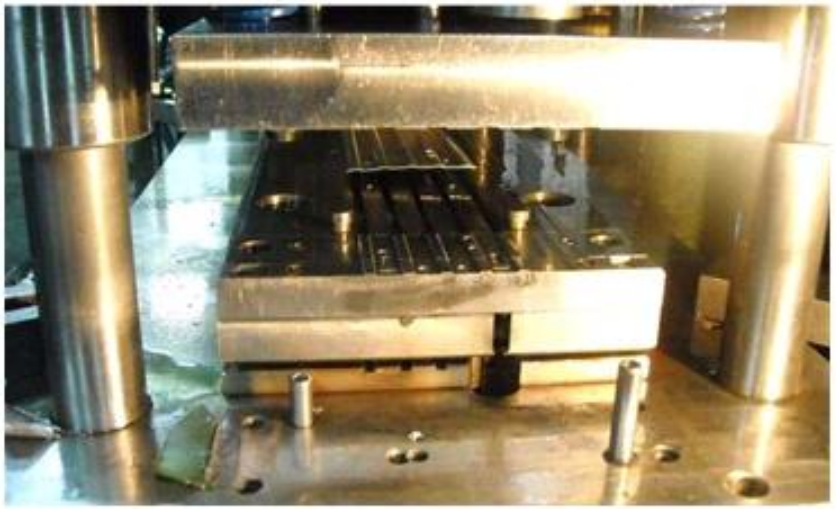

Actualment 5 projectes inclouen peces d'aquesta matriu en diverses mides (26+*wing*, 32, 50, 64 y 80 mm), 8 longituds diferents, de 200 mm fins a 800 mm, i amb una grossor de 0.5 mm.

Els estalvis principals són:

- Disseny. La caracterització d'un nou estàndard ha permès que el Suport Ondulat no suposi cap cost en quant a disseny, més que en el seu ajustament amb l'estàndard del conjunt.
- Prototips. El termini mitjà per prototips obtinguts amb mitjans definitius és de només 2 dies.
- *Time-to-market*. Per aquest tipus de peces, amb disseny compartit i ja existent, el *time-to-market* s'ha reduït fins aproximadament només 1 setmana a partir de la data de la comanda.
- Procés de compra. Existeix un plànol taula que serveix per tots els models similars, amb un *CBD* previsible.
- Matriu. La mateixa matriu es fa servir per fabricar diverses dotzenes de models.
- Nova matriu. Si és possible adaptar-la al plànol taula, el cost de la matriu és 0€.
- Matèries primeres. Per no generar ferralla, el cost de les matèries primeres s'ha reduït al màxim. Tant pesa, tant costa.

Matriu "Several Steps One Strike (SSOS)" per Peces amb Forma

Amb aquesta matriu, es pot fabricar una infinitat de models de diferents longituds a partir de 200 mm sense límit de longitud. Presenta com a innovació el fet de poder realitzar diverses formes d'un sol cop, amb algunes centèsimes de segon de diferència entre una fase i la següent en la mateixa àrea de la peça. Es tracta d'una evolució basada en ambdues tecnologies anteriors.

Els estalvis principals són:

- Disseny. La caracterització d'un nou estàndard ha permès que la Peça amb Forma no suposi cap cost en quant a disseny, més que en el seu ajustament amb l'estàndard del conjunt.
- Prototips. El termini mitjà per prototips obtinguts amb mitjans definitius és de només 2 dies.
- *Time-to-market*. Per aquest tipus de peces, amb disseny compartit i ja existent, el *time-to-market* s'ha reduït fins aproximadament només 1 setmana a partir de la data de la comanda.
- Procés de compra. Existeix un plànol taula que serveix per tots els models similars, amb un *CBD* previsible.
- Matriu. La mateixa matriu es fa servir per fabricar diverses dotzenes de models.
- Nova matriu. Si és possible adaptar-la al plànol taula, el cost és 0€.
- Matèries primeres. Per no generar ferralla, el cost de les matèries primeres s'ha reduït al màxim. Tant pesa, tant costa.

Les 3 tecnologies esmentades són només un exemple. En totes les referències que oferim, considerem el cost total del projecte i oferim als nostres clients la millor relació entre el cost de la matriu, el cost unitari de la peça i els estalvis futurs, sempre amb els estàndards de Qualitat ISO TS certificats.

3

symyb

Innovation in Shape.

MAQUINÀRIA

MAQUINÀRIA

Comptem amb maquinària diversificada, premses de 10 fins a 315 Tn amb capacitat per fabricar peces grans, mitjanes i petites, a més a més de fabricació pròpia de matrius i d'un taller de manteniment.

Les nostres premses són les següents:

TONATGE	10 TN	40 TN	45 TN	55 TN	60 TN	65 TN	100 TN
MARCA	RIBA	GUILLEM	MIOS	MIOS	GOITI	VIMA	GOITI
TIPUS	Mecànic	Semi-pneumàtic	Pneumàtic	Pneumàtic	Pneumàtic	Pneumàtic	Mecànic
FUNCIÓ	Fixa	Fixa	Fixa	Fixa	Fixa	Fixa	Fixa
TAULA (AxL)	360x200 mm	410x640 mm	440x700 mm	480x750 mm	510x800 mm	800x400 mm	550x990 mm
ALÇADA	40 mm	60 mm	45 mm	45 mm	65 mm	65 mm	85 mm
OBERTURA MÀX.	200 mm	300 mm	370 mm	380 mm	400 mm	315 mm	350 mm
OBERTURA MÍN.	120 mm	250 mm	290 mm	280 mm	300 mm	200 mm	250 mm
ABAST	15-40 mm	10-120 mm	10-80 mm	10-100 mm	5-110 mm	12-100 mm	8-130 mm

TONATGE	30 TN	80 TN	100 TN	125 TN	160 TN	160 TN	315 TN
MARCA	RIBA	GOITI	MIOS	RIBA	SCHULER	IWK	ESNA
TIPUS	Mecànic	Mecànic	Pneumàtic	Pneumàtic	Pneumàtic	Pneumàtic	Pneumàtic
FUNCIÓ	Fixa	Progressiva	Progressiva	Progressiva	Progressiva	Progressiva	Progressiva
TAULA (AxL)	550x350 mm	540x870 mm	620x1000 mm	600x920 mm	750x950 mm	1200x800 mm	1900x950 mm
ALÇADA	35 mm	71 mm	50 mm	100 mm	87 mm	100 mm	120 mm
OBERTURA MÀX.	220 mm	390 mm	480 mm	360 mm	290 mm	-	750 mm
OBERTURA MÍN.	180 mm	290 mm	340 mm	230 mm	210 mm	-	-
ABAST	10-40 mm	15-140 mm	15-140 mm	20-150 mm	20-210 mm	Fixe 80 mm	0-230 mm
AMPLADA MÀX. BOBINA	80 mm	300 mm	300 mm	300 mm	400 mm	700 mm	1000 mm
GROSSOR MÀX. BOBINA	2 mm	4 mm	4 mm	4 mm	4 mm	4 mm	5 mm
DIAM. INT. MÍN. BOBINA	450 mm	-	500 mm	500 mm	400 mm	400 mm	525 mm
DIAM. INT. MÀX. BOBINA	800 mm	1000 mm	1500 mm	1500 mm	1500 mm	1500 mm	1600 mm
PES MÁX. BOBINA	200 Kg	500 Kg	1000 Kg	1000 Kg	1500 Kg	1500 Kg	5000 Kg

4

CONTROL I DIRECCIÓ DE LA QUALITAT

CONTROL I DIRECCIÓ DE LA QUALITAT

El nostre compromís amb els estàndards de qualitat més elevats és assegurat mitjançant l'aplicació de les millors pràctiques i la tecnologia més avançada en maquinària per al control de mesuraments.

Comptem amb:

- Tridimensional de pont Wenzel.
- Tridimensional de braç portàtil 3D de Faro.
- Projector de perfils/visor de vídeo 2D CNC de Baty.

El nostre compromís amb la qualitat també compleix amb els estàndards més elevats pel que fa a Protecció Mediambiental, de manera que hem certificat les nostres accions en matèria de qualitat i seguretat amb **ISO 9.000**, **ISO 14.000** i **ISO/TS 16.949**.

5

symyb

Innovation in Shape.

SISTEMA AVANÇAT I EFICIENT DE DIRECCIÓ

SISTEMA AVANÇAT I EFICIENT DE DIRECCIÓ

Tots els processos clau es gestionen a través d'un *ERP (Enterprise Resources Planning)* que dóna suport i integra tots els processos operatius de l'empresa. Aquest sistema d'informació central està complementat per un efectiu magatzem de dades que fa possible el seguiment dels indicadors de negoci més rellevants. Els usuaris són competents en l'ús de programes de disseny com Catia, CAD o Siemens.

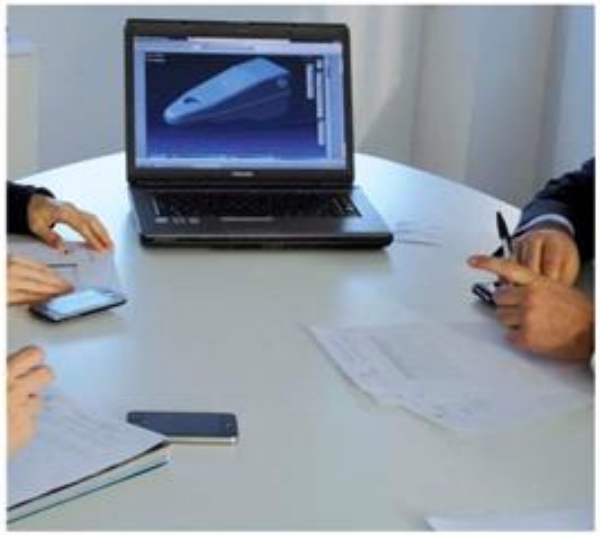

6

symyb

Innovation in Shape.

INSTAL•LACIONS

Les oficines centrals i les instal•lacions principals estan situades a L'Arboç (Tarragona) des del Juny del 2011, amb una superfície de 4300 m2. Un magatzem adicional està situat a Rubí (Barcelona) i té una superfície de 1450 m2.

M

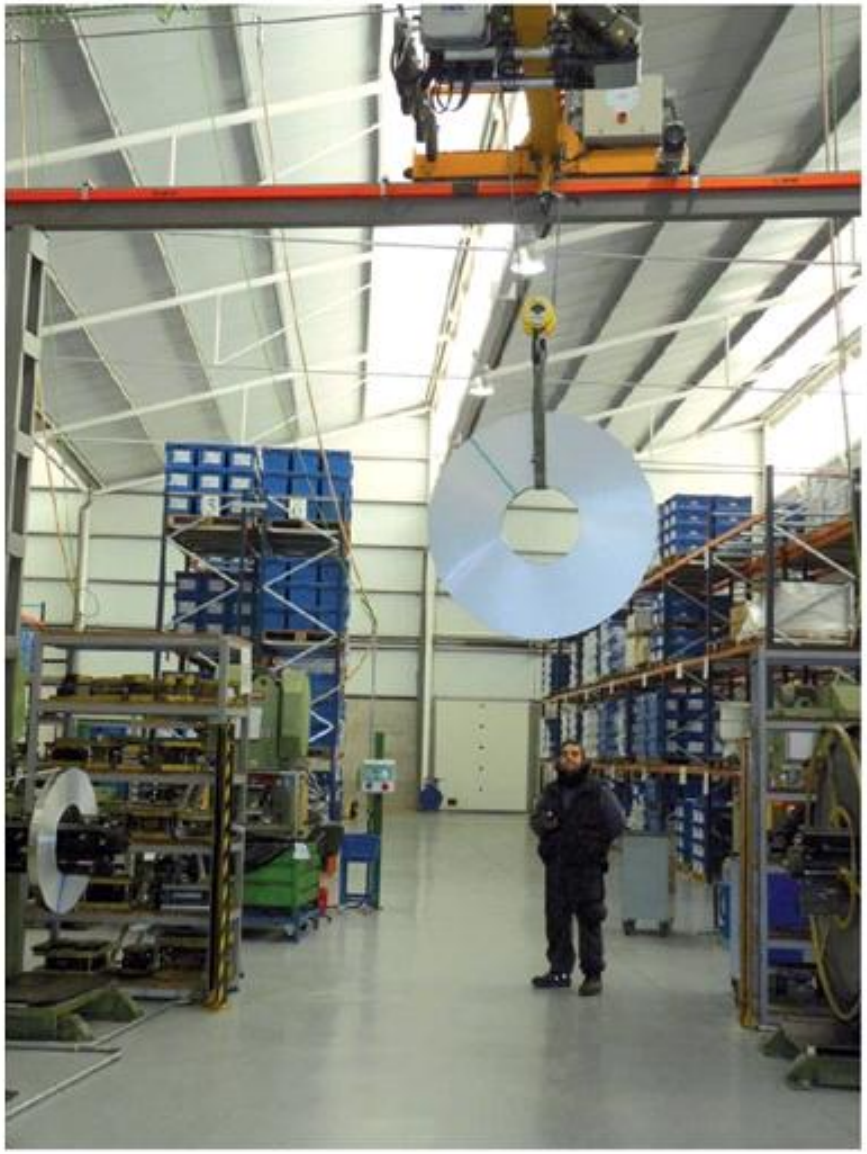

La zona d'oficines presenta un disseny integrat per oferir un entorn de treball flexible i avançat a nivell tecnològic, que és segur, saludable, còmode, durador, estèticament agradable i accessible.

Les característiques de les oficines n'asseguren la seva funcionalitat, flexibilitat i eficàcia. L'espai està distribuït en sales de reunions, recepció, arxiu, àrea de comunicacions i informàtica, zones de fotocopiadora, menjador i sala polivalent de juntes i formació.

symyb

Innovation in Shape.

www.symyb.com

Polígono Industrial El Foix - C/ Ferro 20 (E43720) L'Arboç (Tarragona) Spain

Tel. 34 93 699 45 48 - Fax 34 93 697 43 58 - info@symyb.com